シャーシーの製作

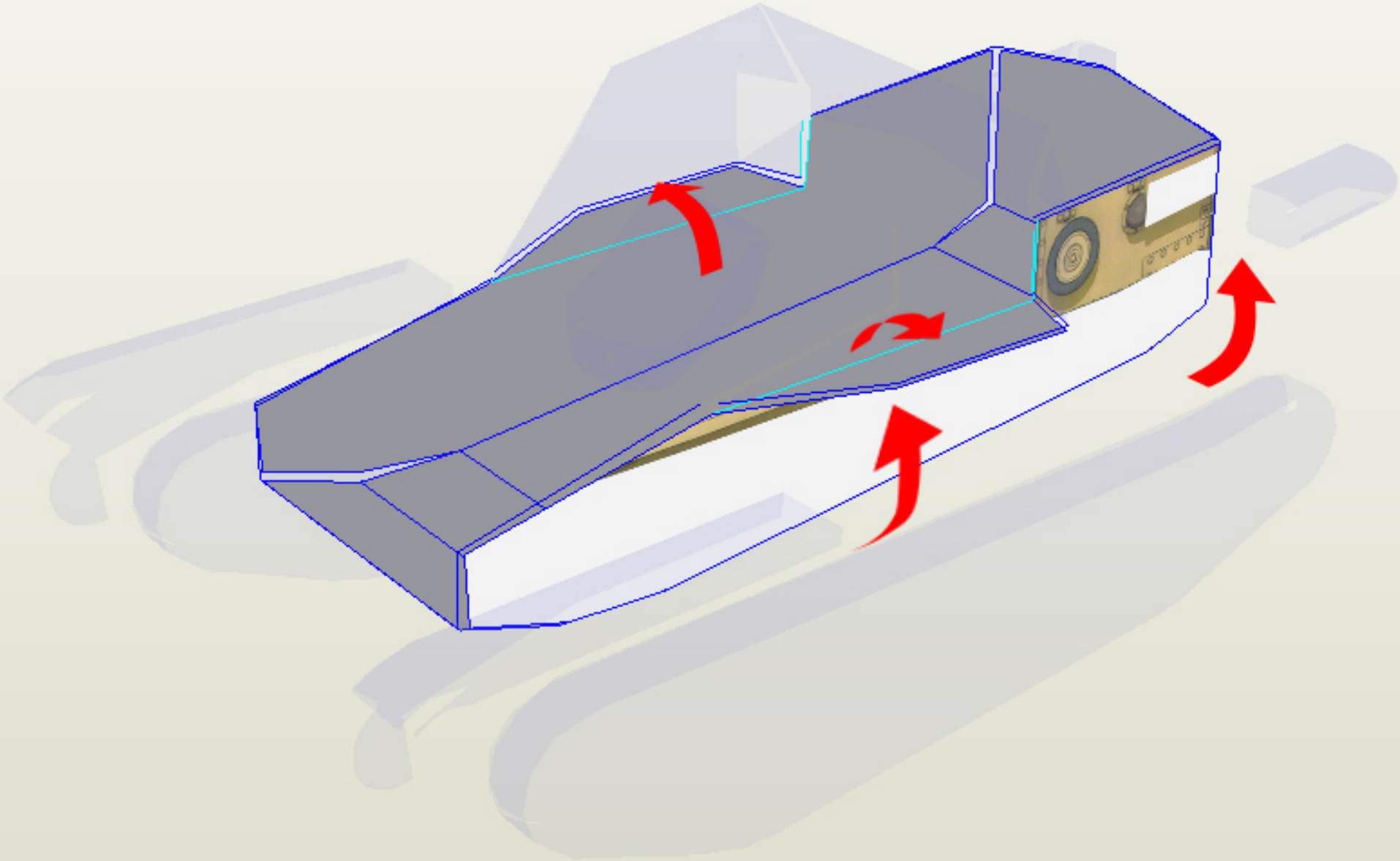

上部車体の組み立て

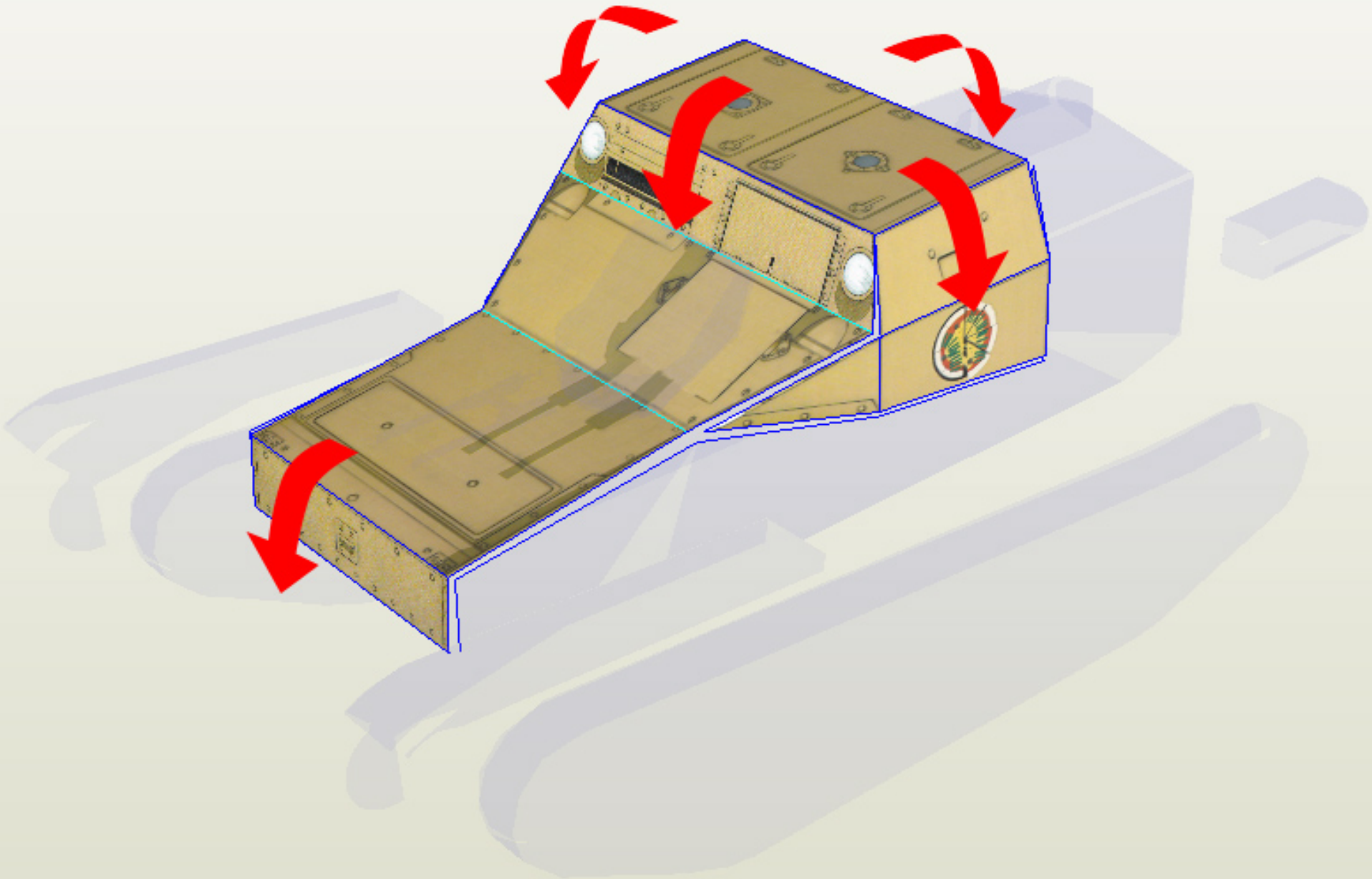

上下車体の結合

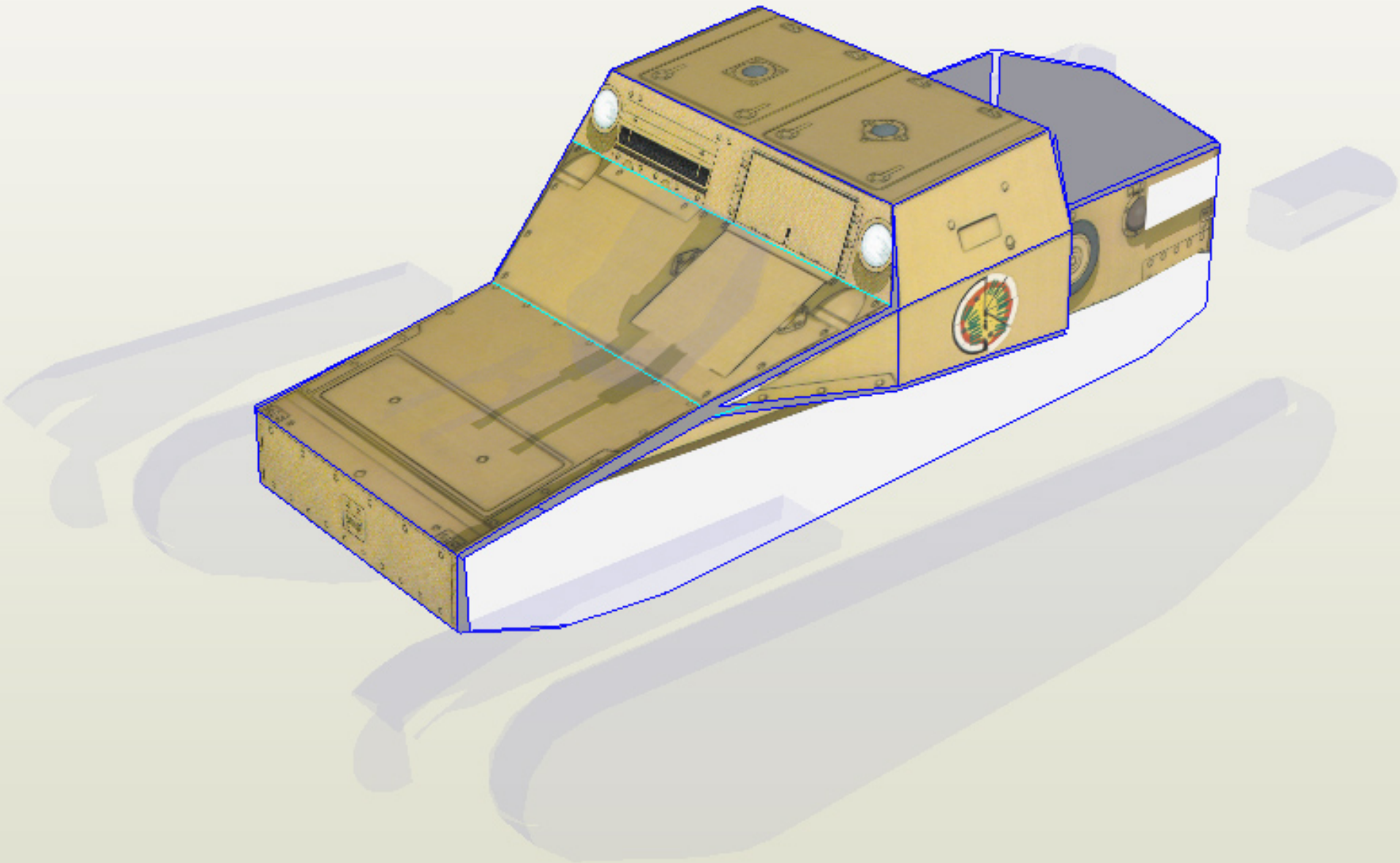

エンジンフードのとりつけ

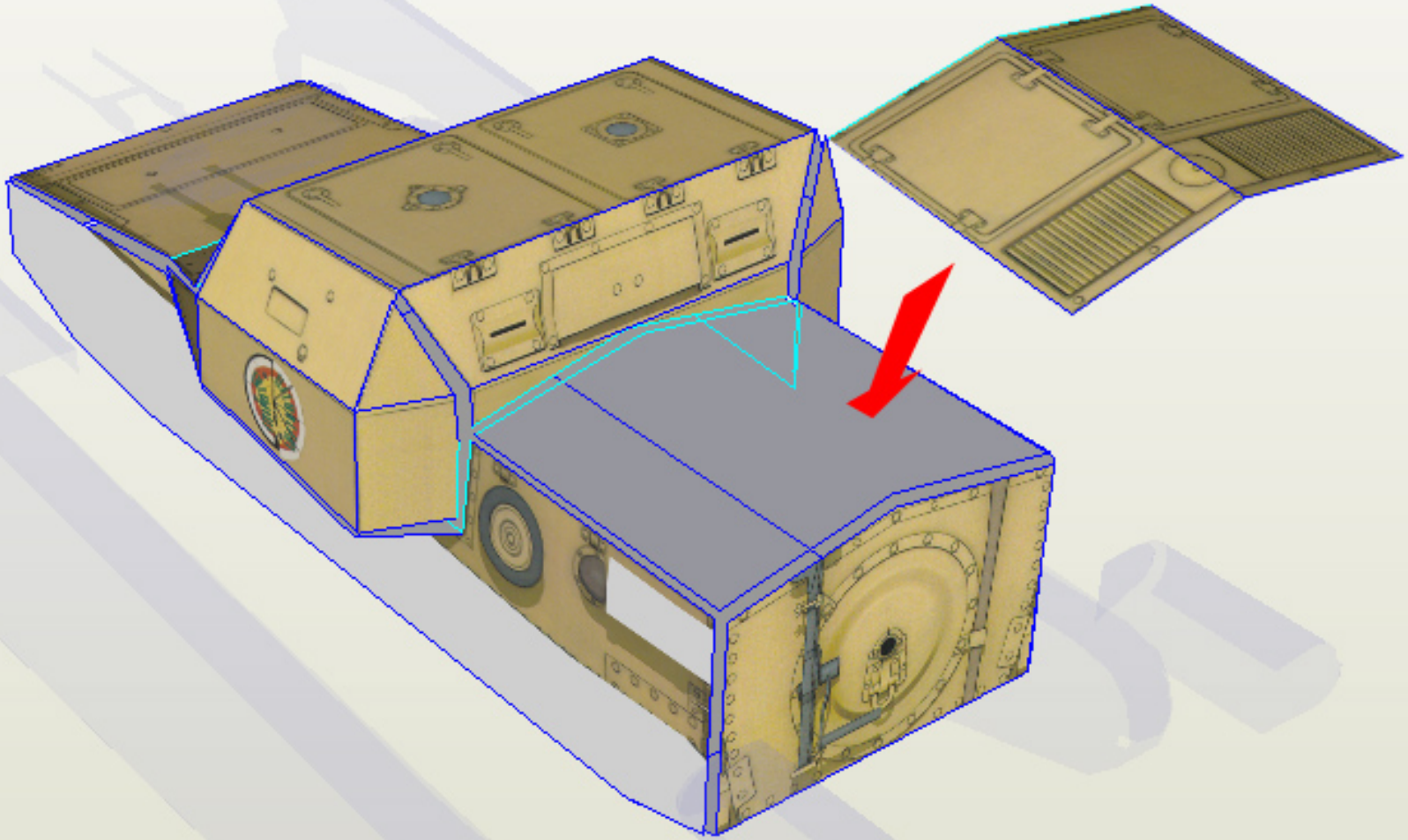

マフラーの取り付け

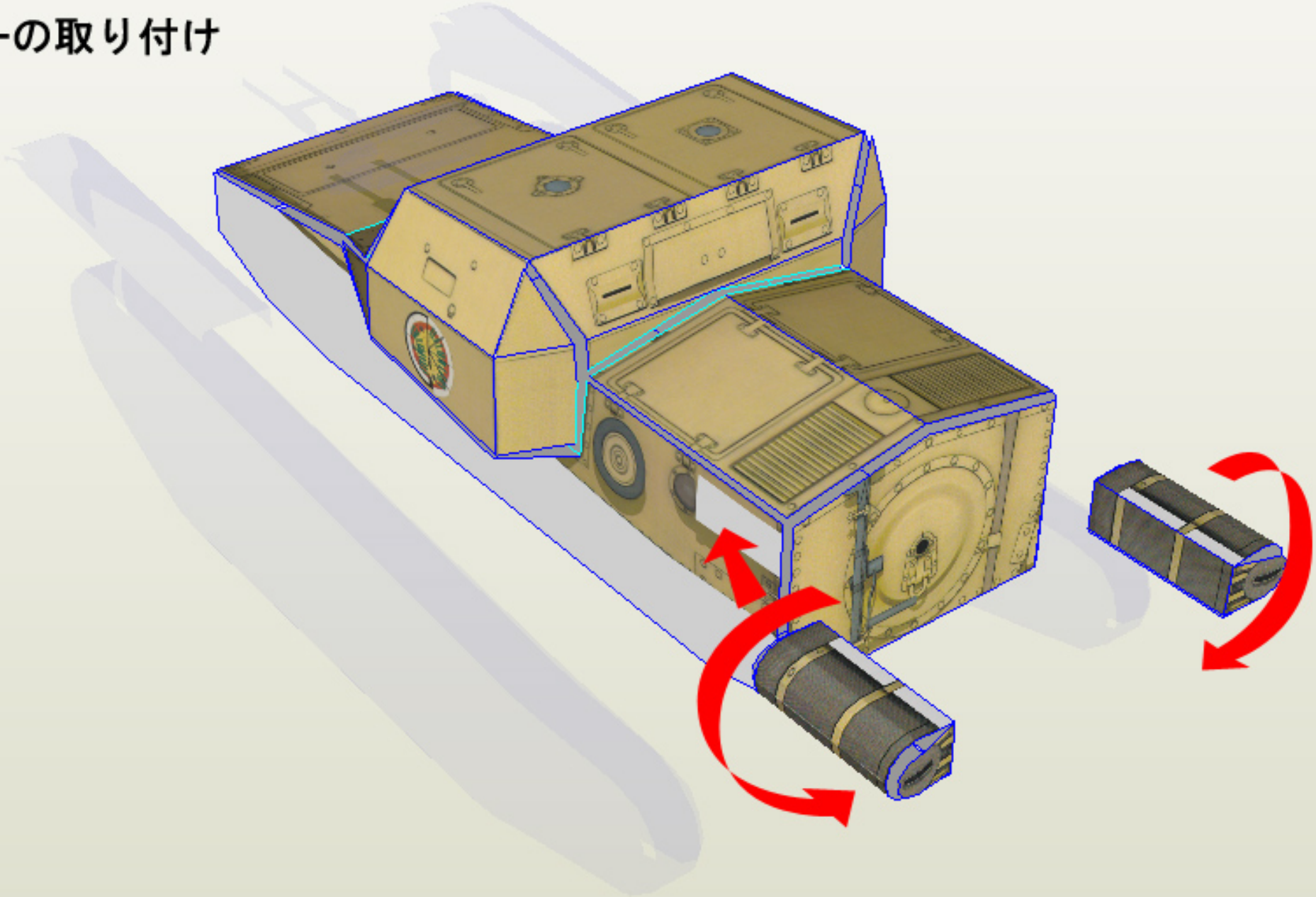

履帯の組み立て

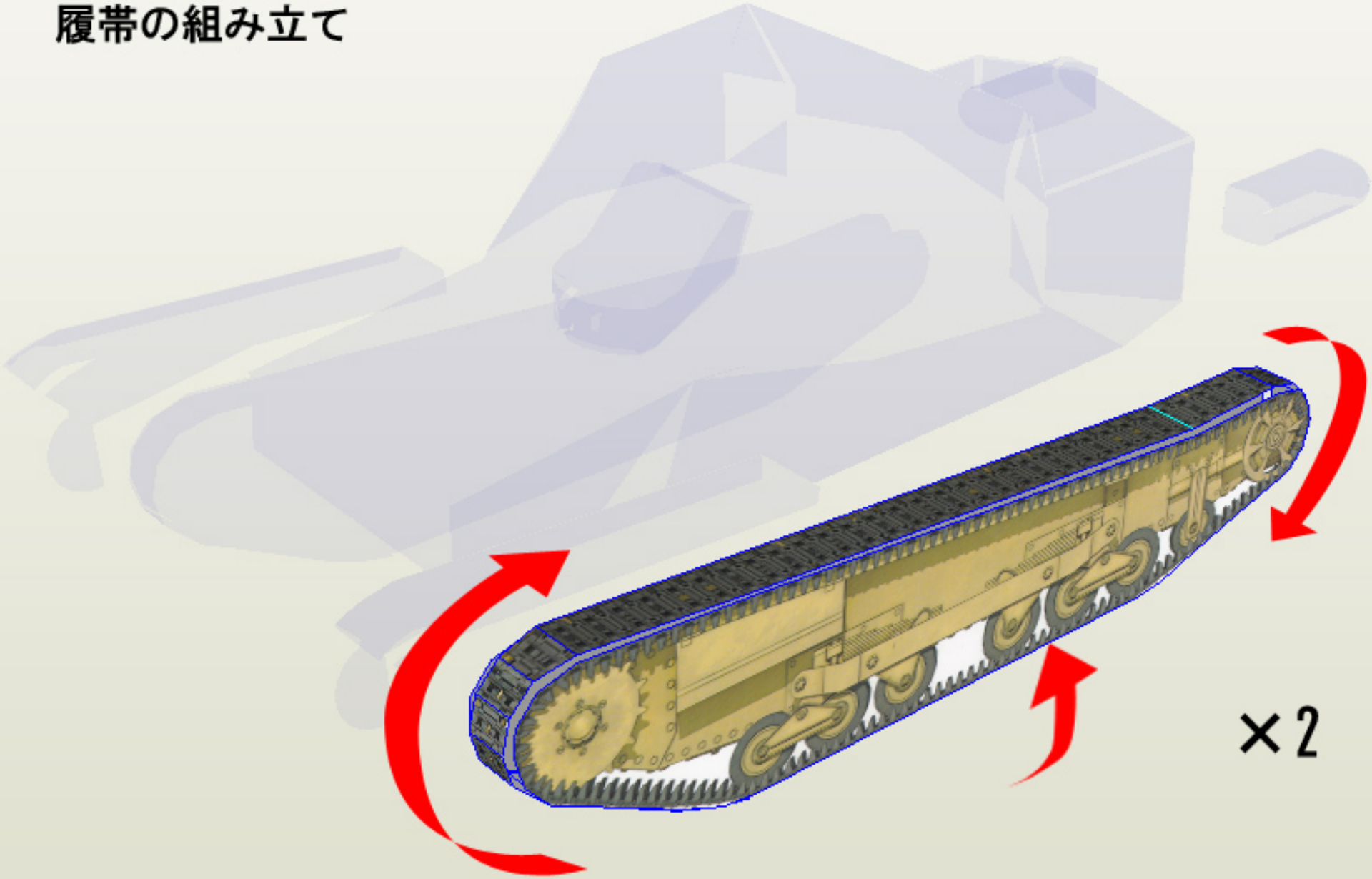

フェンダー　履帯の取り付け

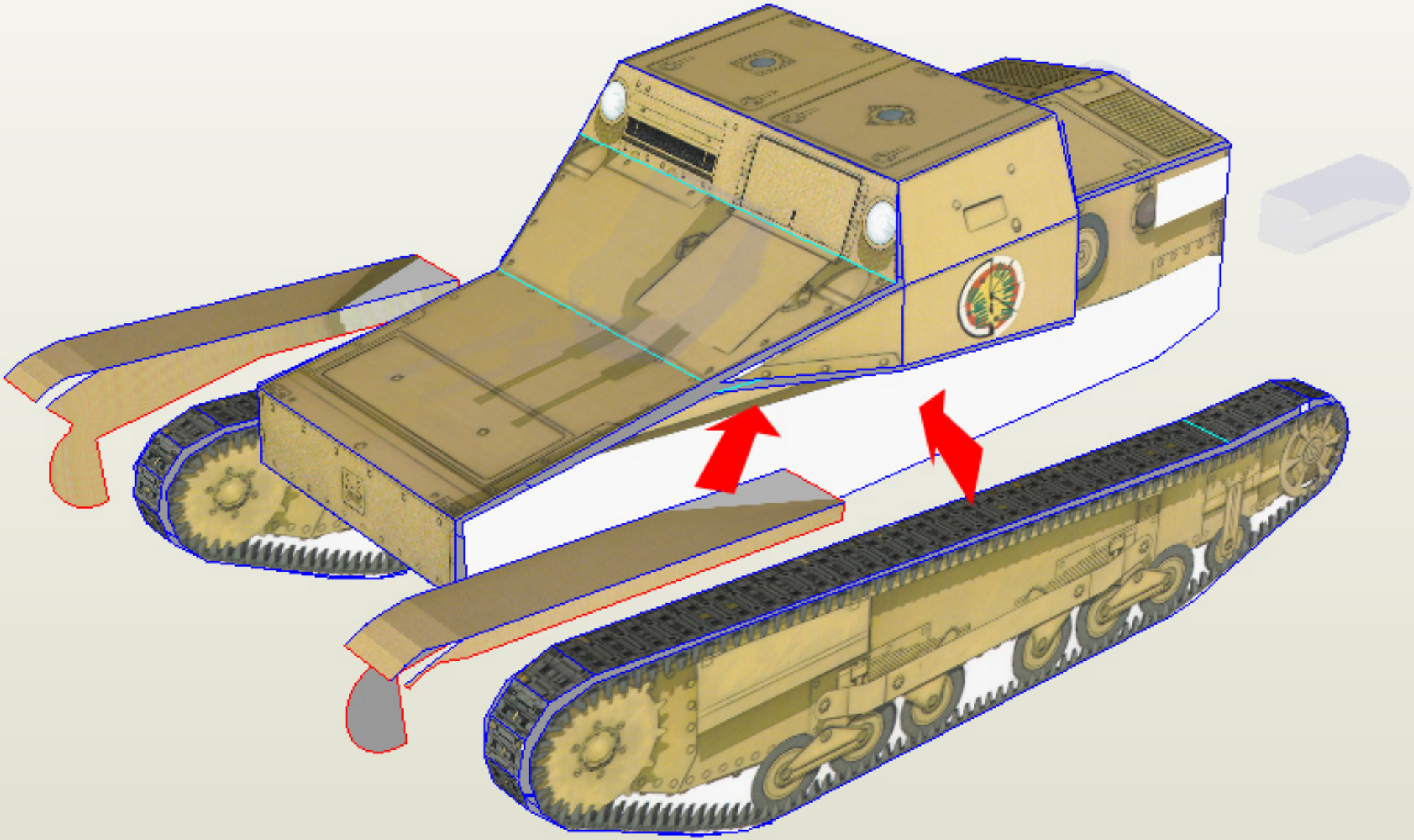

機銃座の取り付け

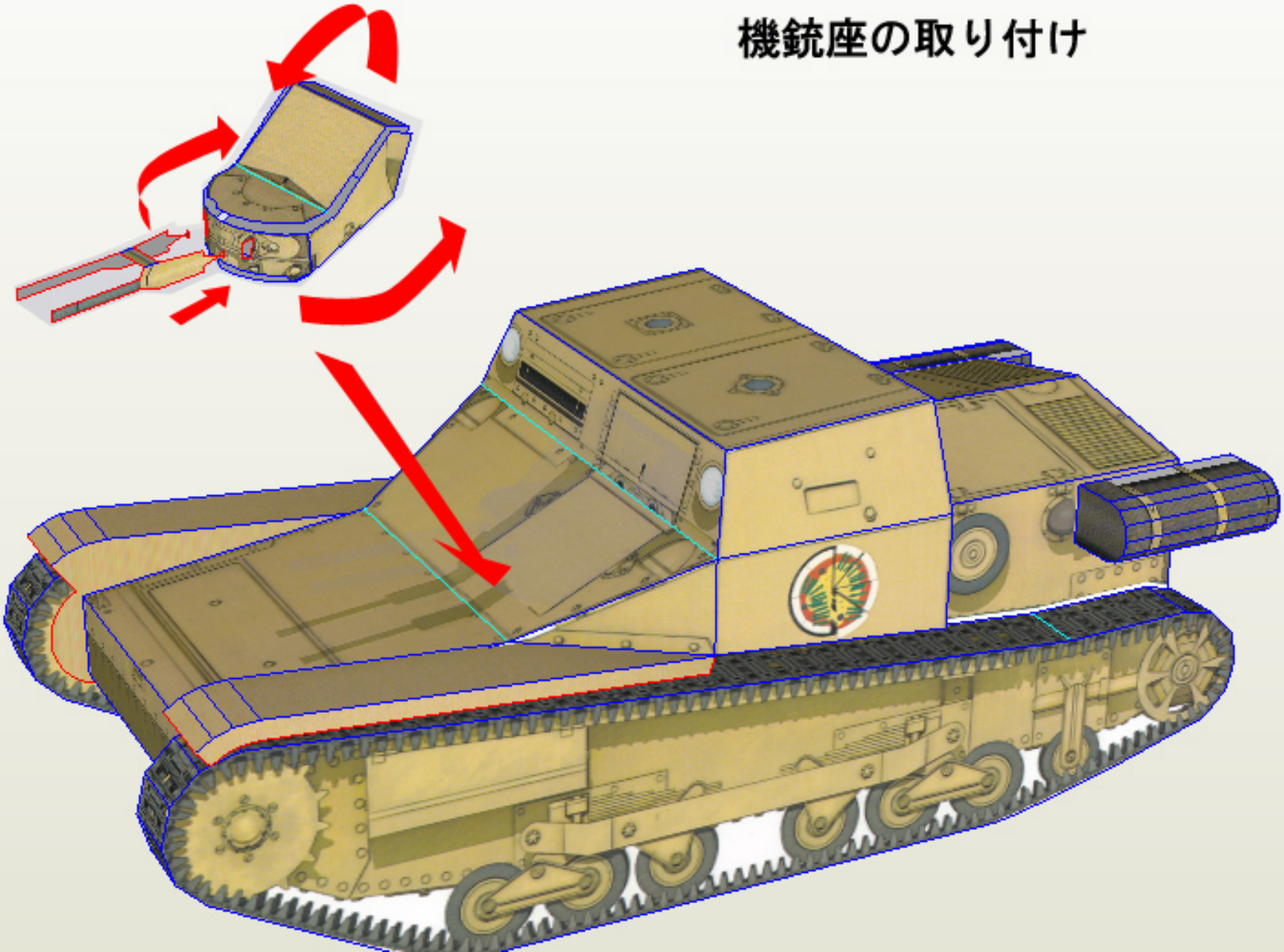

完成図 1

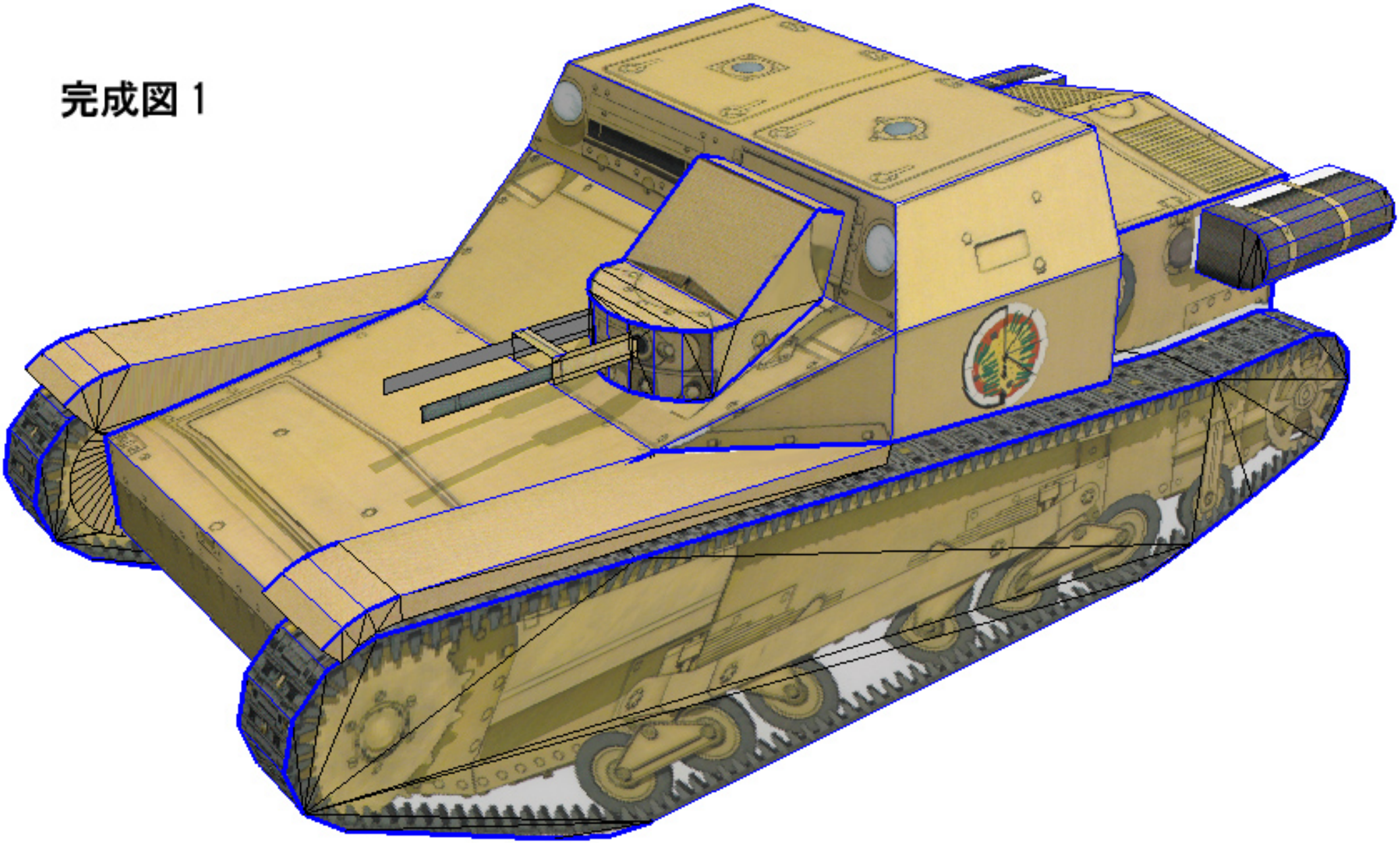
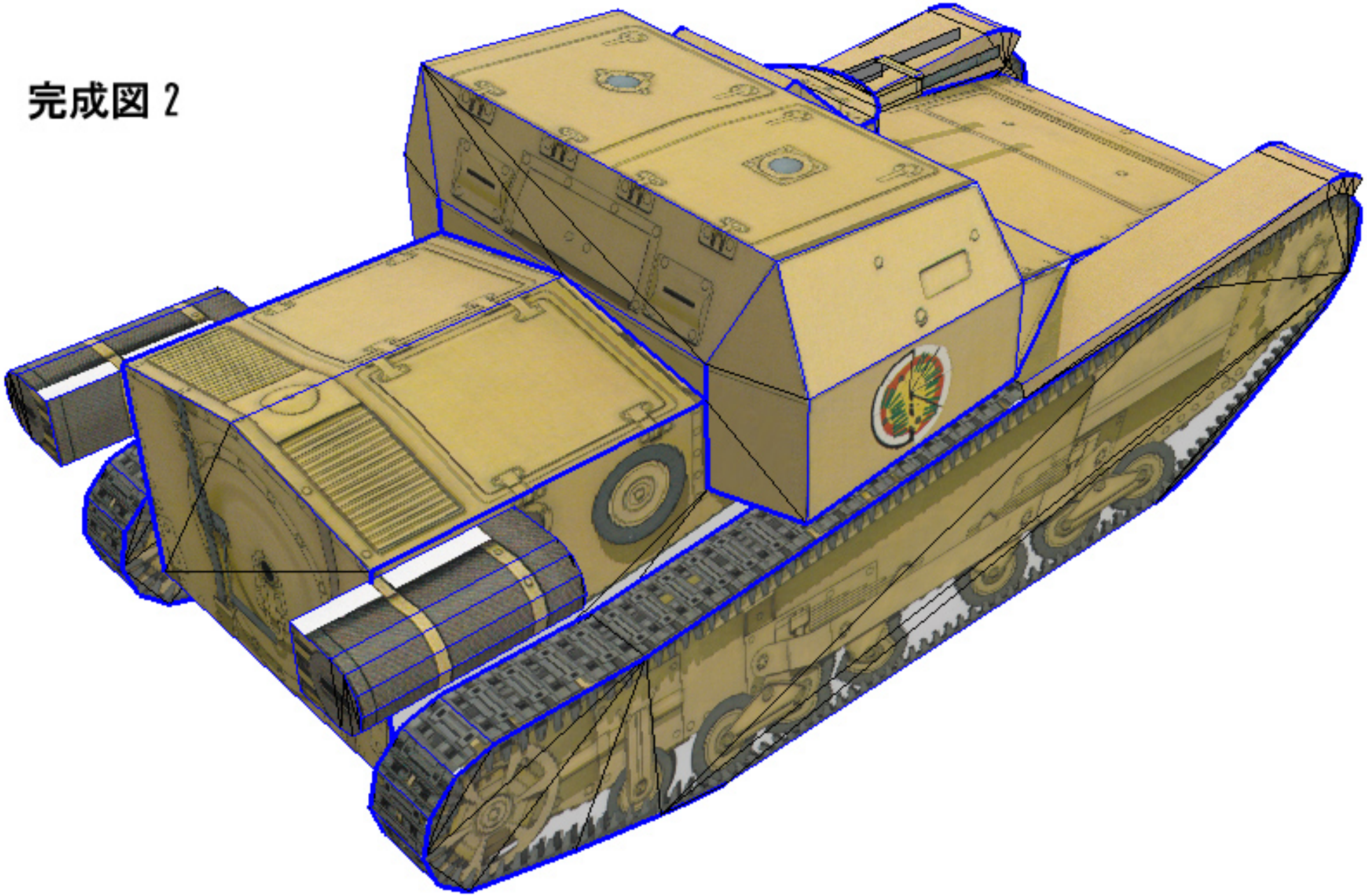
完成図 2